Portique C3V

Portique de contrôle véhicule

- Matériel robuste résistant à des conditions extrêmes
- Temps de réponse très court pour une détection fiable et rapide des sources radioactives dans les véhicules
- Détection d'une source de 50 kBq de 60Co.
- Système de contrôle de la propreté radiologique

Le portique C3V détecte des sources radioactives très faibles, y compris lorsqu'elles sont enfouies dans un chargement à haute densité. Répondant aux problématiques de l'industrie nucléaire, ce type de dispositif constitue désormais une brique essentielle dans la prévention des risques liés à l'utilisation et la circulation des sources radioactives.

L'amélioration du niveau de propreté radiologique de ses sites nucléaires étant un souci majeur pour EDF, un contrôle systématique des véhicules a été mis en place en entrée et sortie de sites.

Des C3 VÉHICULES ont donc été installés afin d'éviter toute dissémination de matières radioactives à l'extérieur des installations nucléaires.

Les C3 VÉHICULES remplissent deux fonctions :

Ils permettent d'éviter l'entrée de matières radioactives en provenance d'un site extérieur.

Ils permettent la « non-dispersion » de contamination radioactive à l'extérieur du site.

Ils constituent la « barrière radiologique ultime ».

DESCRIPTION DU SYSTÈME

- **Configurations :**
  Les C3 VÉHICULES sont constitués :
  - **1 DSP010 numérique maître (balise maître)**
  - **1 DSP010 numérique esclave (balise esclave)**
  - **4 boucles de détection magnétique des véhicules**
    - une boucle d'entrée
    - une boucle de mesure
    - deux boucles de sécurité (dont une optionnelle)
  - **1 barrière levante en entrée (optionnelle en sortie)**
  - **1 boîtier d'interface extérieur**
  - **1 centralisateur de type PC équipé :**
    - d'un convertisseur RS232/RS485
    - du logiciel de supervision n° 20 214 979 V.1.9
    - d'un onduleur
- **Détecteurs:**
  - DSP010N: détecteur à scintillation plastique PVT de qualité, pour la détection gamma. 5 x 50 x 100 cm
  - **température de fonctionnement :** de - 30 ° C à + 55 ° C
  - **humidité relative :** jusqu'à 93 % (norme ANSI 42.35)

- **Performances**
  Les C3 VÉHICULES sont conçus pour détecter dans un bruit de fond « standard » de 100 nGh/h :

  - **En statique, une source radioactive nue de 50 kBq de 60Co** au centre de la surface de détection (h = 1,5 m et l = 2,25 m) avec une probabilité de détection supérieure ou égale à 97,5 % et un risque de fausses alarmes inférieur à 0,15 %.

  - **En dynamique (v = 10 km/h), une source radioactive nue de 85 kBq** de 60Co au centre de la surface de détection (h = 1,5 m et l = 2,25 m) avec une probabilité de détection supérieure ou égale à 97,5 % et un risque de fausses alarmes inférieur à 0,15 %.

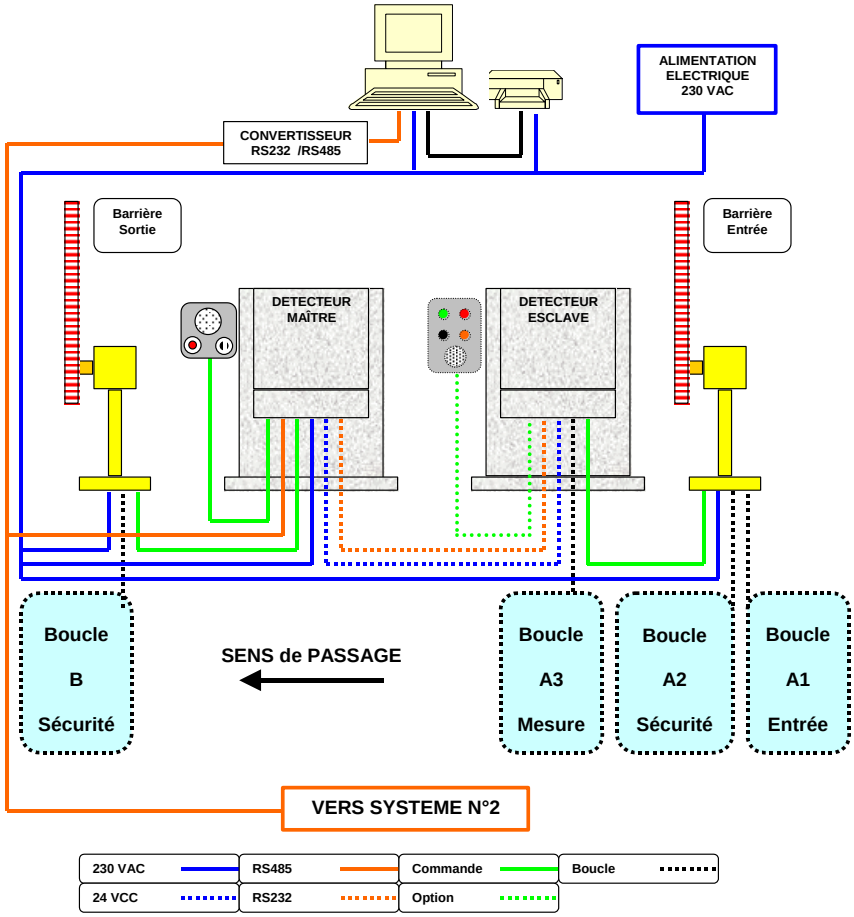

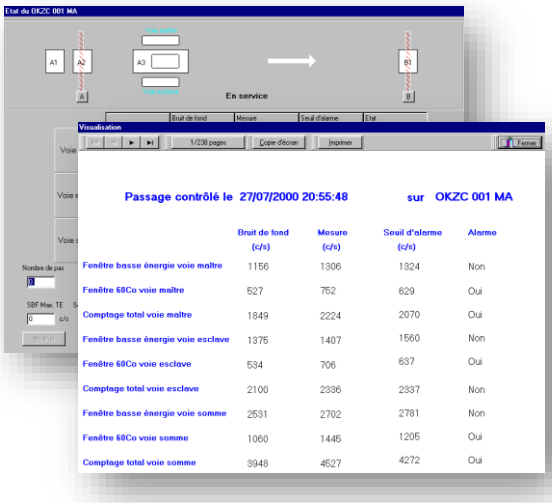

ACCESSOIRES ET PRODUITS ASSOCIÉS

- Logiciel de Supervision
- C3V Mobile
- C3V monté sur Chariot

SIÈGE SOCIAL FRANCE
25 route de l'orme - Les Algorithmes
Bât. Esope
91190 Saint-Aubin
Tél. : +33 (0)1 69 53 73 00
Contact : radioactivite@saphymo.fr

SAPHYMO GmbH
Heerstrasse 149
D-60488 Frankfurt am Main
Tél. : +49 (0)69 976 514 0
Contact : sales@saphymo.de

SAPHYMO Italia
Vico Chiuso Paggi, 4/11
I-16128 Genova
Tél. : +39 (0)010 25 12 978
Contact : mail@saphymoitalia.com

Document non contractuel. Nous nous réservons le droit de modifier à tout moment les caractéristiques des appareils décrits dans cette documentation